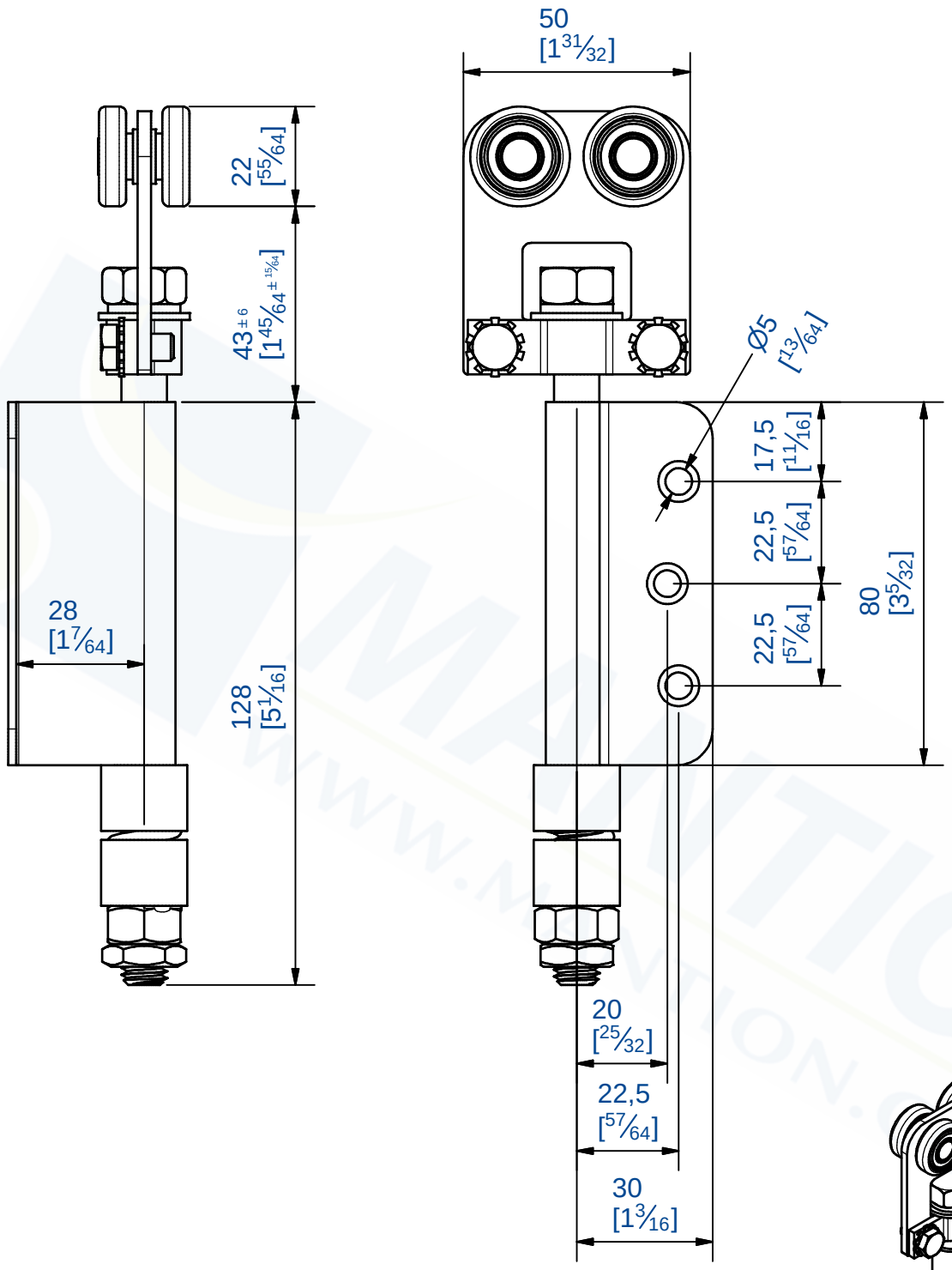

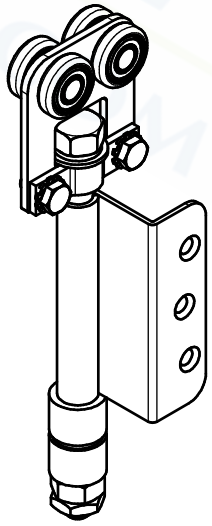

Monture d'extrémité sur charniére.
Galets acier montés sur billes
Capacité : 40 Kg

Offet and hanger.
Steel wheels mounted on balls
Maximum load : 40 Kg

MANTION
FERRURES DE PORTES COULISSANTES
MANUTENTION PAR MONORAIL
7,rue Gay Lussac
25000 BESANCON

Référence
Item Nr: **9312E**

Rail associé
Combined track: **9010**