INSTRUCTION DE MONTAGE
MONTAGEANLEITUNG
INSTRUCTIONS FOR ASSEMBLY
INSTRUCCIONES DE MONTAJE

TUBEL

NM_TUBEL_002

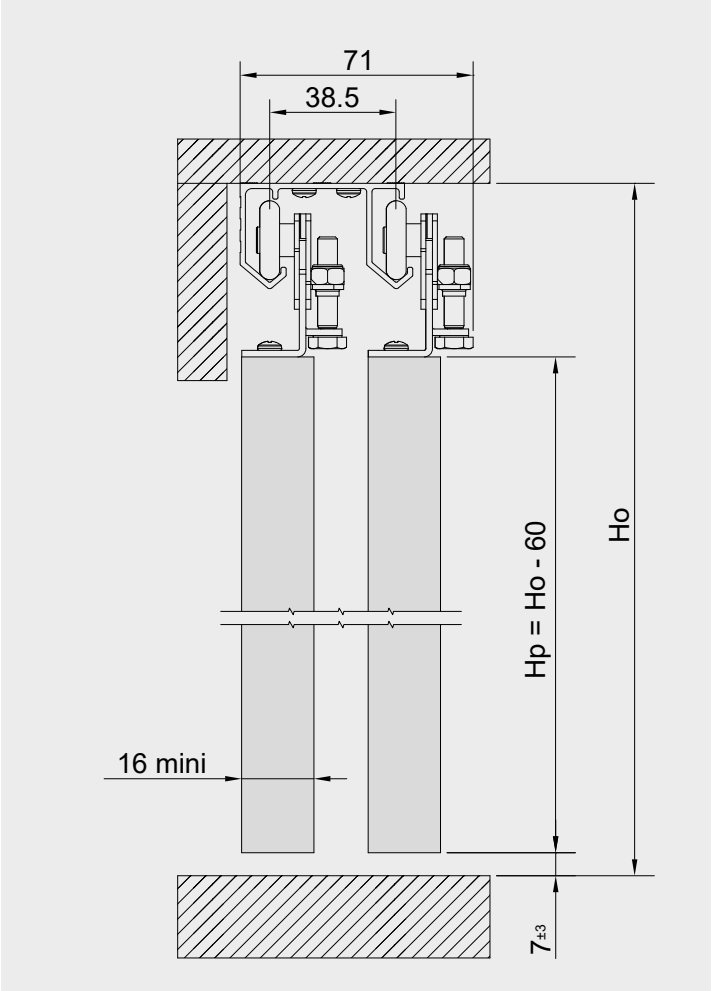

30 KG MAX

Lp = (L + 40) / 2

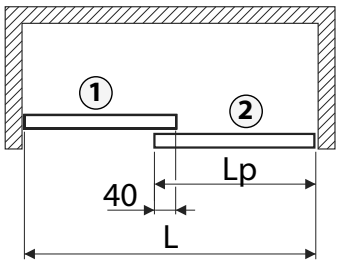

1

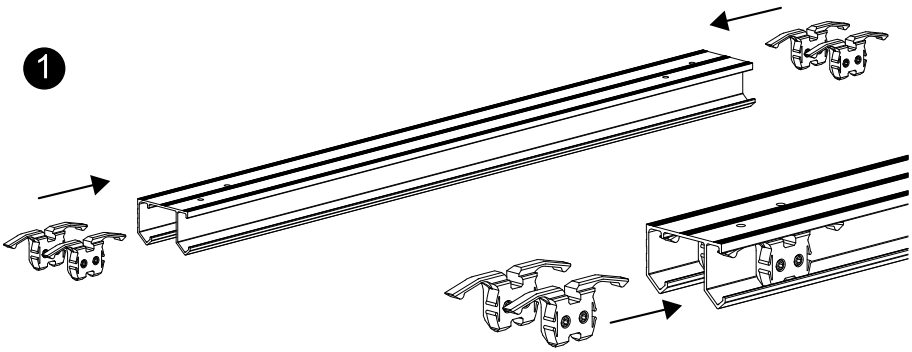

2

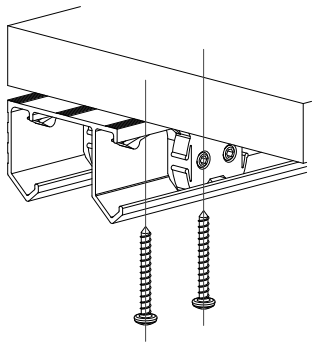

3

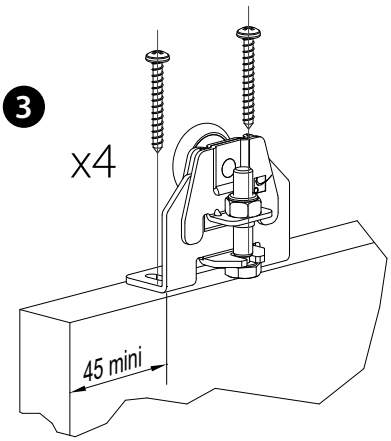

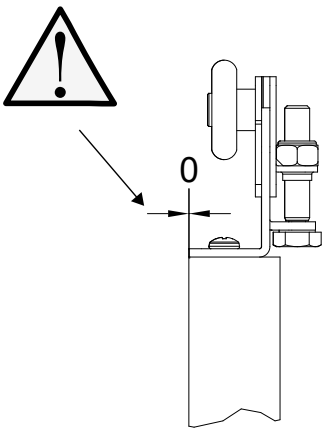

4

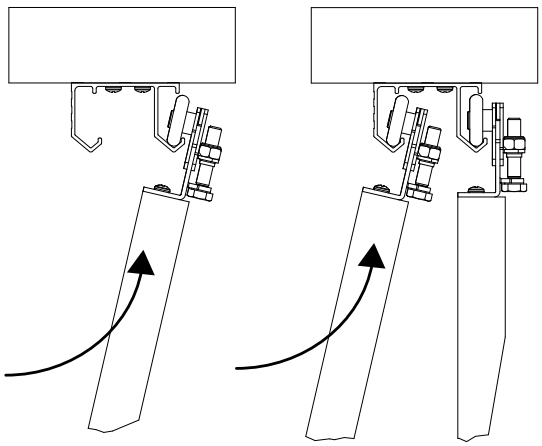

5

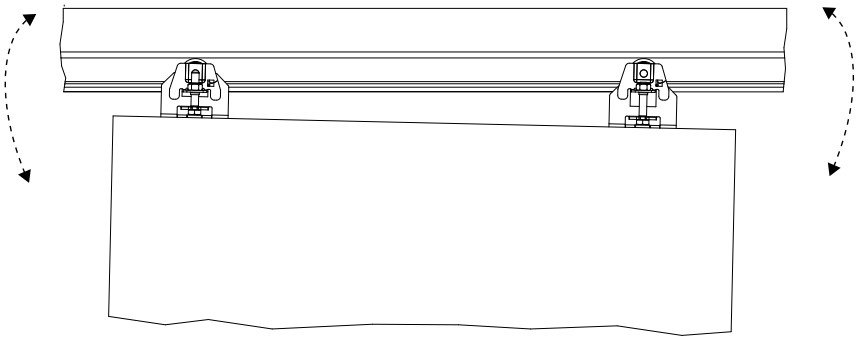

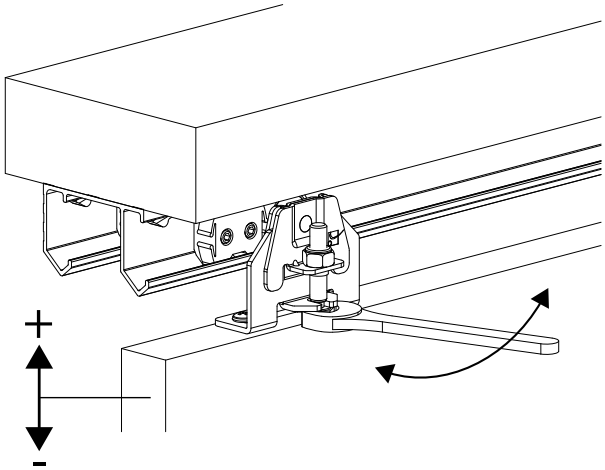

6

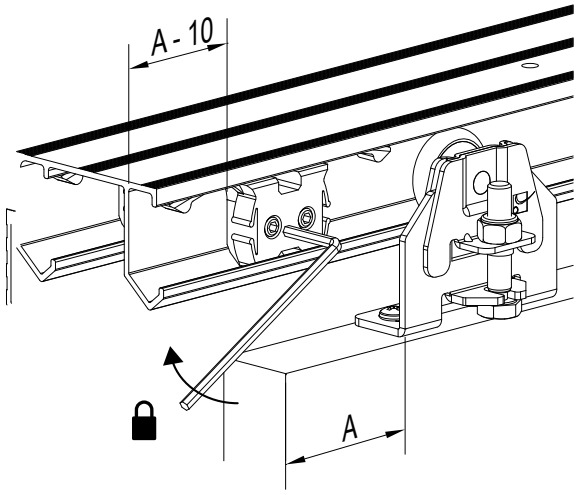

7

a)

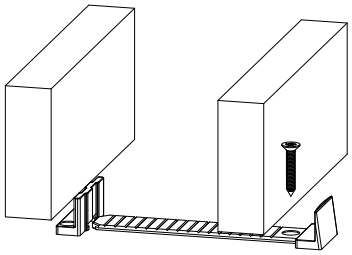

b)

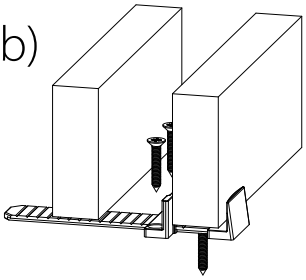

c)

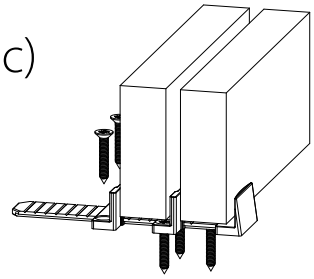
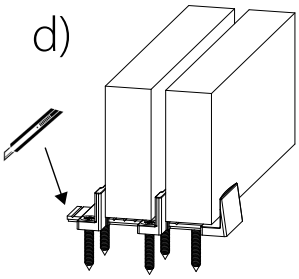
d)